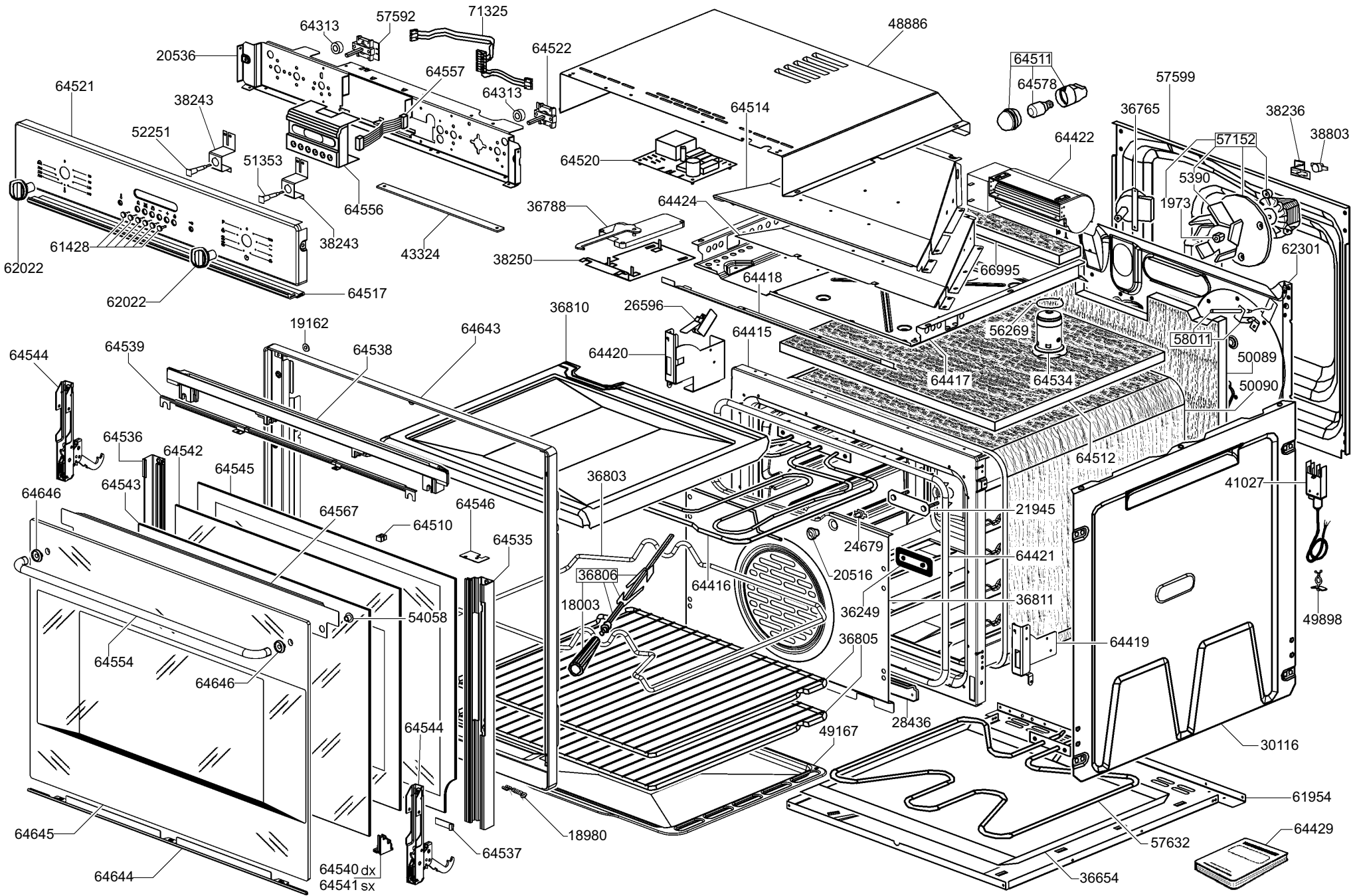
64313
57592
71325
48886
20536
64522
64557
64313
64511
64578
57599
64521
38243
64514
36765
38236
38803
52251
64520
64422
57152
5390
1973
51353
64556
36788
64424
62301
61428
38243
43324
38250
66995
62022
64517
64418
62022
36810
26596
19162
64643
64415
64544
64539
64538
64420
56269
58011
50089
64417
64534
50090
64536
64542
64545
64512
64543
36803
41027
64646
64567
64546
64510
64535
21945
24679
64421
20516
64416
36806
36811
18003
36249
54058
64554
64646
36805
64419
49898
64544
49167
28436
30116
64645
18980
61954
64537
57632
64429
64644
64540 dx
64541 sx
36654